ENGELS MACHINES

Saison
2026/2027

AspergeSpin
AspergeSpinTunnelSystème

La meilleure façon de récolter des asperges !

Distribué en France par

Agrivaloire
PLANTS & MATÉRIEL

agrivaloire.fr
info@agrivaloire.fr
02 47 24 94 64
1248 impasse la Bodinière
37340 HOMMES

sommaire

03 Engels Machines et Agrivaloire

04 **L'AspergeSpin**

06 L'AspergeSpin A1

07 L'AspergeSpin A1+

08 L'AspergeSpinTunnel Système

11 L'AspergeSpinTunnel SystèmeGreen

12 Options

17 Récapitulatif de la personnalisation possible

18 Remises morte-saison

19 Maintenance, dépannage et pièces détachées

21 Griffes et autres équipements pour la culture d'asperges

ENGELS MACHINES est la référence en matière de solutions pour la récolte d'asperges, avec plus de 14 000 machines en service en Europe.

Forte d'une expérience de plus de 25 ans, la famille Engels développe des équipements **performants, robustes et accessibles**, conçus pour répondre aux besoins quotidiens des producteurs.

Le matériel Engels, à propulsion électrique, améliore nettement le confort et la vitesse de travail des cueilleurs, permettant ainsi de **réduire les coûts de main-d'œuvre**. Les machines Engels se distinguent également par leur **simplicité d'utilisation et d'entretien** ainsi que par une conception pensée pour durer.

ENGELS MACHINES est le partenaire d'**Agrivaloire** pour la distribution de ses solutions sur le marché français.

L'usine dans laquelle toutes les machines sont construites, dans le Limbourg aux Pays-Bas

Agrivaloire est spécialisée dans la vente et la **distribution de plants de pépinière** et de **matériel pour la plantation, la mise en culture, la récolte et l'épluchage**.

Depuis 1990, nous accompagnons les producteurs en leur proposant des **solutions fiables, sélectionnées pour leur qualité et leur performance**. Nous partageons également notre **expertise** des nouvelles techniques sur la culture de l'asperge et sur les différents matériels proposés en Europe.

L'AspergeSpin

La récolte avec **une personne par AspergeSpin** reste la solution la **plus rapide** et celle qui permet le **plus faible coût de récolte par asperge**. C'est aujourd'hui encore **la méthode** la **plus rentable** et la **plus économique**.

Elle est **simple d'utilisation**, ne nécessite pas de main-d'œuvre particulièrement qualifiée et **demande très peu d'entretien**.

Grâce à ses nombreux avantages, l'**AspergeSpin** est **la meilleure méthode pour récolter** l'asperge blanche et **de loin la plus utilisée en Europe**.

L'**AspergeSpin** est une **machine solide** qui reste opérationnelle saison après saison.

Avantages

Grâce à l'**AspergeSpin**, le personnel se consacre uniquement à la récolte des asperges. La machine exécute la partie la plus pénible du travail, elle :

- enlève et repose le film plastique, sans effort et sans main-d'œuvre supplémentaire,
- retourne le film plastique
- et transporte les caisses vides et pleines

Le personnel peut donc mieux se concentrer sur la sélection, la cueillette et la collecte des asperges. **Résultat** : un **meilleur rendement** du personnel.

Le plastique s'abime moins : il n'est soulevé que le temps du passage de la machine, ce qui évite la ponte de la mouche de l'asperge et empêche que la butte ne se dessèche, mouille ou se refroidisse.

La récolte nécessite moins de manipulations, ce qui rend les temps de récolte plus faciles à prévoir et moins variables, même en cas de fluctuations du volume à récolter.

Pas besoin d'effectifs supplémentaires pendant les périodes de récolte plus intenses, l'AspergeSpin transporte le surplus d'asperges sans efforts.

Pourquoi utiliser du plastique ?

L'utilisation de plastiques présente de nombreux avantages :

- Asperges de meilleure qualité
- Améliore le rendement horaire de la cueillette
- Permet d'étaler la récolte (tous les 2 jours par exemple)
- Évite de récolter le dimanche

Fonctionnement

Des batteries adaptées (AGM ou Lithium) assurent l'**alimentation quotidienne** en énergie de l'AspergeSpin.

Un voyant lumineux LED du tableau de commande indique clairement le niveau de charge restante des batteries.

À la fin de chaque journée de travail, les batteries sont rechargées avec un chargeur HF afin d'être à nouveau opérationnelles le lendemain.

La vitesse de l'AspergeSpin se règle facilement de façon à ce que **la machine avance au même rythme que le cueilleur** et **s'arrête automatiquement, grâce à un capteur de présence,** lorsque celui-ci cueille des asperges et redémarre quand il avance.

Le cueilleur peut aussi aisément arrêter ou redémarrer la machine manuellement grâce au câble de commande situé sous la goulotte.

Une quantité suffisante de caisses de récolte, vides ou pleines, est transportée à bord de l'**AspergeSpin**. Il est possible de monter des supports pour caisses sur le châssis de traction de l'**AspergeSpin** à l'avant et à l'arrière de l'espace de travail. Le cueilleur peut ainsi déposer rapidement et facilement les asperges récoltées dans une caisse.

Le modèle **AspergeSpin A1** convient particulièrement dans le sable, en conditions faciles, sans pose d'arceaux, avec du simple plastique ou du double en conditions favorables.

Dans certaines situations, il vaut mieux choisir le modèle **AspergeSpin A1+**, puisqu'il permet :

+ de possibilités en terres difficiles

Grâce à ses **deux moteurs** et à un plus **grand dégagement des roues**, l'AspergeSpin A1+ est plus **performante en conditions de terres collantes**.

C'est le seul modèle équipé de deux moteurs. Ils sont disposés sur deux arbres indépendants, un par côté. L'AspergeSpin A1+ est donc la machine conseillée :

- Pour poser des arceaux avec le système MBZ,
- Si la machine est utilisée pour remplir les ourlets avec du sable,
- En conditions très difficiles (terres fortes, mini-tunnels).

L'AspergeSpin A1+ dispose de roues plus larges (5.00 x 8) en remplacement des roues folles. Les roues ne sont plus dans une fourche, ainsi la terre s'évacue plus facilement en cas de conditions humides et de terres collantes.

+ de maniabilité à une seule personne, pour les manœuvres au bout des rangs

Grâce au système DRS, en bout de rang, en actionnant un interrupteur vers la droite ou la gauche, un des deux moteurs est coupé, permettant ainsi de diriger facilement la machine.

L'articulation à la sortie de la gouttière permet de braquer et, pour assurer que la machine suive bien une trajectoire droite le long du rang, un verrou permet de bloquer l'articulation.

L'AspergeSpin A1+ dispose d'une marche arrière et la manœuvre est là encore facilitée par le système DRS qui permet de diriger la machine en se tenant près du boitier.

+ de facilités en terrains en pente

Les 2 moteurs permettent de monter plus facilement la pente.
Comme les moteurs sont en permanence en connexion avec les roues, l'AspergeSpin A1+ dispose d'un frein moteur.

L'AspergeSpin est **entièrement personnalisable** en fonction de vos besoins et de vos conditions de récolte.

L'AspergeSpin A1

Vidéo en fonctionnement

AspergeSpin type A1, 1 rang, 2 roues motrices, avec :

- 2 Batteries 85 Ah AGM DEEP CYCLE
- 2 caisses pour les batteries, une par caisse
- 1 chargeur de batteries
- 1 moteur 400 Watts
- Débrayage automatique des roues (sans marche arrière ni possibilité de tracter)
- Train arrière renforcé
- Pièces en contact avec le plastique en acier spécial anti-usure

Garantie un an, sauf batteries.

Détails techniques

Puissance du moteur : 400 Watt S1
Contrôle moteur : 140A DC
Tension de la batterie : 24V
Chargeur de batterie : HF 24V/15A
Entraînement : 2 roues motrices avant
Poids à vide : 250 kgs
Vitesse : 0 à 3 kms/h
Autonomie : 5 - 7 kms (selon conditions et modèle de batteries)
Pneus et roues :

- Roues motrices 6.00x1
- Roues arrières 4.00x8
- Roues de guidage avant 4.00x8

Commandes :

- Tableau de contrôle avec potentiomètre,
- interrupteur de commande av/0/ar,
- arrêt d'urgence,
- témoins lumineux LED de batterie,
- câble de commande pour arrêter/démarrer l'entraînement,
- interrupteur vitesse maxi.

Construction :

- Cadre robuste en acier
- Peinture epoxy thermolaquée

Dimensions

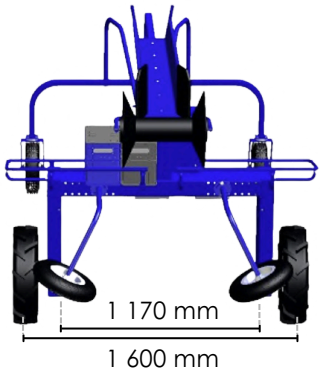

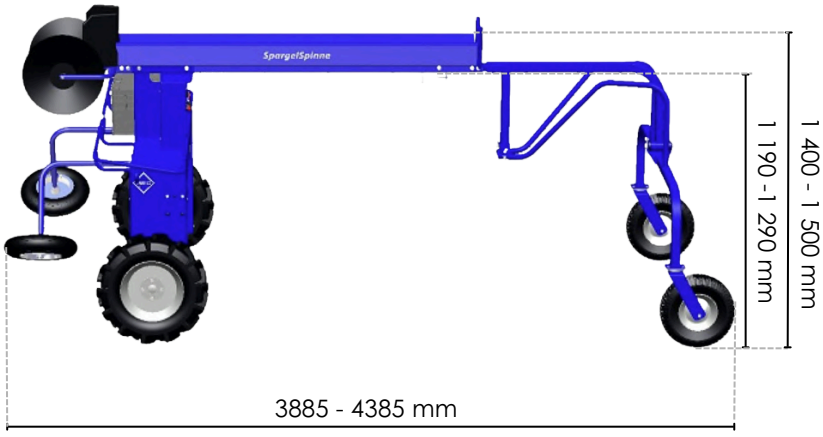

L'AspergeSpin A1+

Vidéo en fonctionnement

AspergeSpin type A1+, 1 rang, 2 roues motrices, avec :

- 2 Batteries 125 Ah AGM DEEP CYCLE
- 2 caisses pour les batteries, une par caisse
- Chargeur de batteries
- Pièces en contact avec le plastique en acier spécial anti-usure
- Train arrière renforcé
- Réhausse de 10 cm (82 cm sous le châssis au lieu de 72 cm)
- Roues arrière 5.00 x 8
- Articulation à la fin de la gouttière
- Double-moteur + DRS + marche arrière

Garantie un an, sauf batteries.

Détails techniques

Puissance des moteurs : 2 x 400 Watt S1
Contrôle moteur : 140A DC
Tension de la batterie : 24V
Chargeur de batterie : HF 24V/15A
Entraînement : 2 roues motrices avant
Poids à vide : 250 kgs
Vitesse : 0 à 3 kms/h
Autonomie : 5 - 7 kms (selon conditions et modèle de batteries)
Pneus et roues :

- Roues motrices 6.00x12
- Roues arrière 5.00x8
- Roues de guidage avant 4.00x8

Commandes :

- Tableau de contrôle avec potentiomètre,
- interrupteur de commande av/0/ar,
- interrupteur gauche/droite DRS (Drive Selector Switch),
- arrêt d'urgence,
- témoins lumineux LED de batterie,
- câble de commande pour arrêter/démarrer l'entraînement,
- interrupteur vitesse maxi.

Construction :

- Cadre robuste en acier
- Peinture epoxy thermolaquée

Dimensions

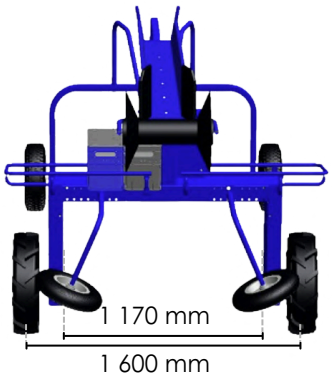

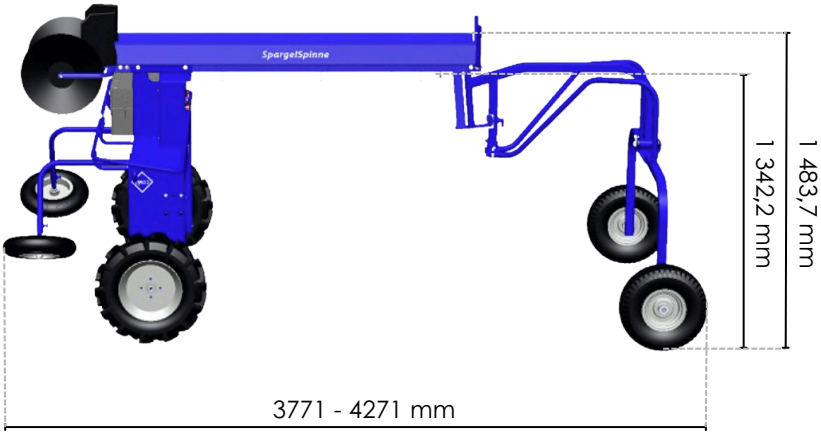

L'Asperge SpinTunnel Système

(système breveté)

La garantie d'un bon départ

L'AspergeSpinTunnelSystème (ASTS) assure un bon départ et permet de maintenir une récolte constante même en périodes de températures froides.

Les arceaux soutiennent le film thermique des deux côtés de la butte dans le sens de la longueur.

Pourquoi choisir l'AspergeSpinTunnelSystème ?

Accélération de la production

L'installation de mini-tunnels permet d'augmenter significativement la température dans les buttes à asperges, offrant ainsi un **gain de précocité jusqu'à trois semaines** par rapport aux cultures traditionnelles.

Ce premier avantage est crucial, car il permet de **se positionner en avance sur le marché**.

Sécurisation des volumes et des rendements

Les mini-tunnels, avec leurs 6 configurations différentes (détaillées en page 9), vous permettent non seulement d'ajuster le moment de votre récolte pour **maximiser vos rendements en fonction des fluctuations du marché**, mais aussi de **protéger efficacement vos cultures contre** le gel.

Cela se traduit par des **volumes de production plus élevés** chaque jour, assurant une **plus grande régularité de ventes et donc rentabilité** pour votre exploitation.

En sécurisant ces volumes, vous minimisez les effets des conditions climatiques et des variations de la demande, tout en garantissant une production continue, même lors des périodes où les récoltes sont plus faibles.

Optimisation de la main-d'œuvre et de la productivité

L'utilisation des mini tunnels facilite la récolte groupée, ce qui contribue à une **meilleure organisation du travail et à une augmentation de la productivité** de vos cueilleurs.

Ce point est d'autant plus pertinent dans un contexte où il est parfois difficile de garder des cueilleurs quand la quantité de travail n'est pas constante chaque jour.

En sécurisant la production grâce à une récolte plus régulière, cela vous aide à **maintenir une main-d'œuvre stable** et de fidéliser vos équipes.

Fonctionnement

L'AspergeSpin est utilisée avant la saison pour poser les arceaux dans la parcelle. L'AspergeSpin A1+ équipée du système de pose des arceaux (**MBZ)** soulève le film plastique noir/blanc et le film thermique. Les arceaux sont enfoncés, un par un, au bon endroit dans le sol, au moyen d'une pression exercée par un levier.

L'AspergeSpin pose le film thermique, par-dessus les arceaux placés dans le sens de la longueur, pour former un tunnel régulier.

Pendant la récolte, l'AspergeSpin avance, centre et soulève avec la gouttière le film plastique noir/blanc avec le film thermique.

Un système breveté adapté pour double plastique assure la pose du film plastique noir/blanc sur la butte et du film thermique par-dessus les arceaux. Des entonnoirs spéciaux permettent le positionnement précis des arceaux entre le film plastique noir/blanc et le film thermique.

À la fin de la saison, les arceaux sont enlevés du champ avec l'AspergeSpin A1+. Les arceaux sont ensuite attachés par botte au bout de chaque rangée et rassemblés sur un cadre pour le stockage et le transport.

Le système est prêt pour l'année suivante.

Maîtrise de la culture par la gestion des plastiques

La **température** dans la butte est **décisive** pour le développement des asperges. Une température trop basse entraîne une baisse de la production, tandis qu'une température trop élevée ou des variations brusques provoquent des asperges de moindre qualité : têtes fleuries, brulées, creuses.

L'**AspergeSpinTunnelSystème** permet de **maîtriser la température** dans la butte. Différentes configurations de plastiques sont possibles pour influencer la température dans la butte.

Au moment de la récolte avec l'AspergeSpin, il est possible de choisir la manière dont la machine posera le film plastique noir/blanc et le film thermique.

Chaque configuration de plastiques produit des effets spécifiques sur la courbe de température et l'isolation de la butte d'asperges.

Utiliser la bonne configuration au bon moment permet d'obtenir une **croissance plus régulière**, des asperges plus **homogènes** et une **meilleure qualité** commerciale.

Retour de nos clients :

« Grâce à l'AspergeSpinTunnelSystème, nous avons pu anticiper les variations de températures et assurer une récolte régulière, même pendant les jours froids »

Effets thermiques des différentes configurations de plastiques

Configuration 1

Le plastique noir/blanc ① est positionné directement sur la butte d'asperges avec le côté noir vers le haut. Le plastique transparent ② est placé sur les arceaux Engels ③, créant ainsi un tunnel.

→ Si les températures sont basses, cette configuration va permettre d'augmenter au maximum la température au niveau de la griffe.

Configuration 2

Le plastique noir/blanc ① est disposé directement sur la butte d'asperges avec le côté noir vers le haut. Le plastique transparent ② est placé directement au-dessus.

→ **Position intermédiaire** entre les configurations 1 et 3, avant le week-end. Ça **chauffe un peu moins**, donc on aura, le lundi, **moins d'asperges mais de meilleure qualité**.

Configuration 3

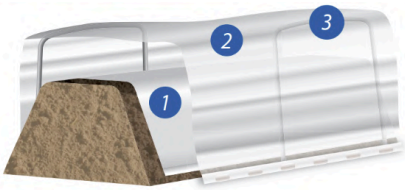

Le plastique noir/blanc ① est appliqué directement sur la butte d'asperges avec le côté blanc vers le haut. Le plastique transparent ② est placé sur les arceaux Engels ③, créant ainsi un tunnel.

→ La **meilleure position pour récolter** quand il ne fait **ni trop froid ni trop chaud**.
Le plastique opaque côté blanc évite des asperges brulées et fleuries et le mini-tunnel évite un refroidissement de la butte la nuit.

Configuration 4

Le plastique noir/blanc ① est positionné directement sur la butte d'asperges avec le côté noir vers le haut. Le plastique transparent ② est placé à côté de la butte d'asperges.

→ C'est la position qu'on utilise quand on n'est pas équipé de mini-tunnels en période ni trop froide ni trop chaude.
La configuration 3 est à préférer.

Configuration 5

Le plastique noir/blanc ① est positionné directement sur la butte d'asperges avec le côté blanc vers le haut. Le plastique transparent ② est placé directement au-dessus.

→ **Position intermédiaire** entre les configurations 3 et 6, avant le week-end. Ça **chauffe un peu moins**, donc on aura, le lundi, **moins d'asperges mais de meilleure qualité.**

Configuration 6

Le plastique noir/blanc ① est positionné directement sur la butte d'asperges avec le côté blanc vers le haut. Le plastique transparent ② se trouve à côté de la butte d'asperges.

→ Position de récolte quand il fait chaud et quand la butte est suffisamment réchauffée.

Equipement MBZ pour poser les arceaux

"La meilleure façon de poser précisément les arceaux sur les rangs d'asperges"

Ce système disponible en option est monté sur l'AspergeSpin A1+. Les dispositifs de guidage spéciaux positionnent les arceaux à l'emplacement exact et avec l'angle correct par rapport à la butte.

Les arceaux sont ensuite enfoncés manuellement dans le sol et à la profondeur voulue à l'aide d'un levier.

L'Asperge SpinTunnelSystème Green

La récolte des asperges vertes sous mini-tunnels vertes avec l'AspergeSpin.

Procédé

Pour la récolte, mettre en place une petite butte d'environ 20 cm de hauteur et 80 cm de large. Il faudra donc en tenir compte lors de la plantation afin de planter moins profond.

La récolte se fait avec l'AspergeSpin pour soulever et déposer le plastique et pour porter les asperges cueillies. Nous proposons un **kit** qui permet d'**adapter la machine**.

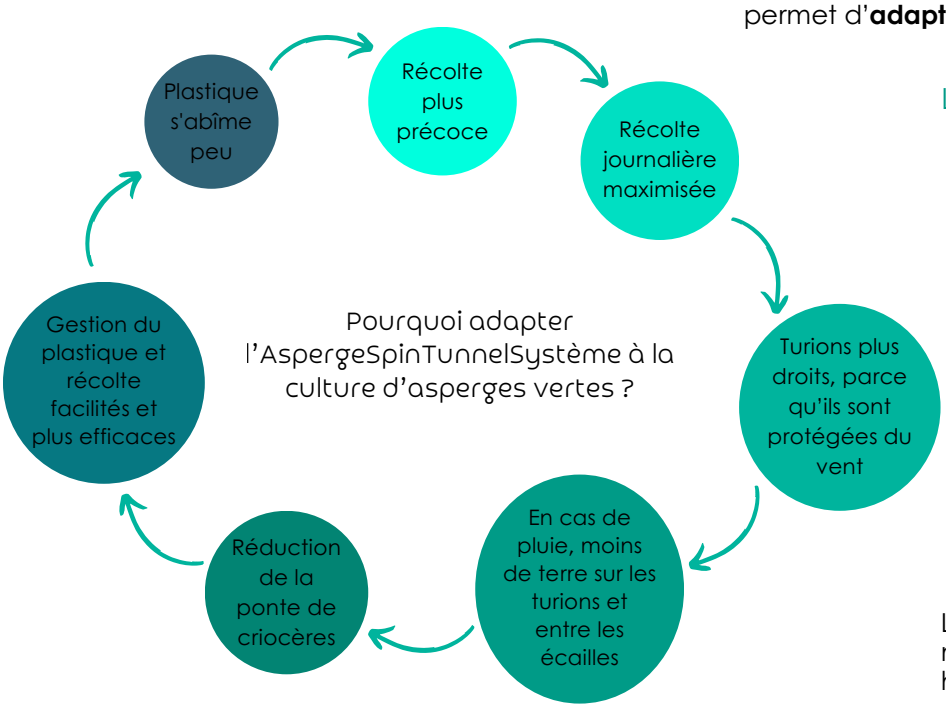

Les avantages de la butte

- Favorise le calibre des asperges
- La butte permet de guider l'AspergeSpin grâce à ses roues de guidages aux tiges rallongées
- Maintient les arceaux en cas de vent
- Permet au plastique de bien se poser contre la butte
- Grâce à la butte, les asperges sont moins basses et plus faciles à récolter

Les asperges poussent dans un milieu plus chaud et moins humide.

Gestion de la température sous plastique

Lorsque les températures sont élevées, le plastique peut être positionné sur un côté de la butte, entre la butte et les arceaux. Afin d'éviter que le plastique n'abime les asperges des premiers mètres du rang, un piquet est positionné en début de rang afin d'en dévier la trajectoire directement sur le flanc du rang. Ainsi, dès que les températures baissent, le plastique pourra être repositionné sur les arceaux pour reformer les mini-tunnels ASTS.

Options

(1) Option usine : ne peut pas être rajoutée par la suite

(2) Option pouvant être rajoutée par la suite

1 Réhausse (1)

Machine réhaussée de 10 cm (82 cm sous le châssis au lieu de 72 cm), pour **AspergeSpinTunnelSystème** et pour buttes de 45 cm et plus.

- Option possible sur A1
- Equipement de série sur A1+

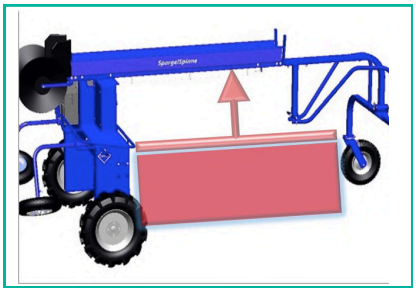

2 Porte-caisse avant (2)

Porte-caisse supplémentaire à l'avant.
Réglable à la taille des caisses.
A l'unité.

- Option possible sur A1
- Option possible sur A1+

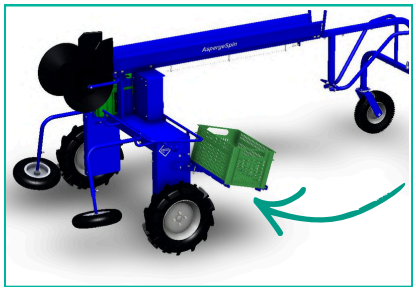

3 Porte-caisse arrière (2)

2 Porte-caisses supplémentaires à l'arrière.
Conseillé pour le travail à 2 personnes ou pour transporter des asperges sur une grande longueur.
Par paire.

- Option possible sur A1
- Option possible sur A1+

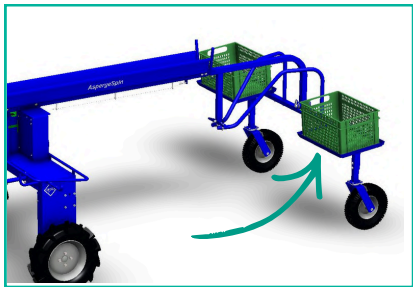

4 Goulotte rallongée (1)

Goulotte de guidage du plastique rallongée de 50 cm. Conseillée pour le travail à 2 personnes.

- Option possible sur A1
- Option possible sur A1+

5 1 capteur (1) 2 capteurs (1)

Capteurs de présence pour arrêt automatique de machine :
- un capteur, utilisable des 2 côtés
- ou un capteur de chaque côté, pour 2 cueilleurs.

- Option possible sur A1
- Option possible sur A1+

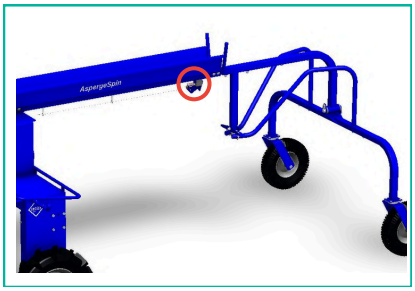

6 2ème cable de commande (2)

Pour commander la marche et l'arrêt à partir de l'arrière de la machine pour faciliter les manœuvres au bout du rang .

- Option possible sur A1
- Option non pertinente sur A1+

7 Batterie 60 Ah Lithium

1 batterie 60 Ah Lithium (15 kgs) à la place des 2 batteries de 85 Ah AGM (2 x 24,5 kgs).
Autonomie équivalente aux 2 batteries standards de 85 Ah AGM.

- Option possible sur A1
- Option impossible sur A1+

7 Batterie 125 Ah AGM

2 batteries 125 Ah AGM DEEP CYCLE à la place des batteries de 2 batteries de 85 Ah AGM. Offrent plus d'autonomie.

Conseillées pour :
- des conditions difficiles,
- 2 bâches plastiques à soulever,
- les longues journées de travail.

Poids d'une batterie : 32 kgs.

- Option possible sur A1
- Equipement de série sur A1+

7 Batterie 100 Ah Lithium

Autonomie équivalente aux 2 batteries de 125 Ah AGM (2x32 kgs)

Sur l'A1 : 1 batterie 100 Ah Lithium (20 kgs) à la place des 2 batteries de 85 Ah AGM (2 x 24,5kgs).

Sur l'A1+ : 1 batterie 100 Ah Lithium (20 kgs) à la place des 2 batteries de 115 Ah AGM (2 x 32 kgs).

- Option possible sur A1
- Option possible sur A1+

(1) Option usine : ne peut pas être rajoutée par la suite
(2) Option pouvant être rajoutée par la suite

8 Roues basse pression (2)

Roues larges basse pression (par paire),dimension 22 x 8.00 - 12. Conseillées quand la machine est très chargée en poids (pose mini-tunnels par exemple) ou dans les terres avec très peu de portance. Déconseillées en terre collante.

- Option possible sur A1
- Option possible sur A1+

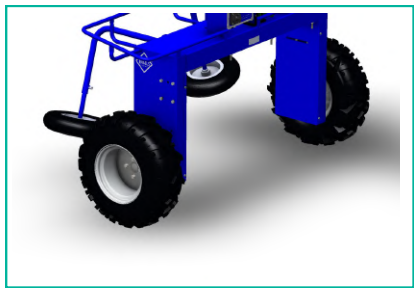

9 Kit d'élargissement axes de roues (2)

Kit permettant d'écarter de 25 mm les roues avant et arrière du châssis.

Convient en terre collante.

- Option impossible sur A1
- Option possible sur A1+

10 Roues de guidage arrière (2)

Roues de guidage arrière. Conseillées en conditions de dévers et/ou de vent fort.

- Option possible sur A1
- Option non pertinente sur A1+

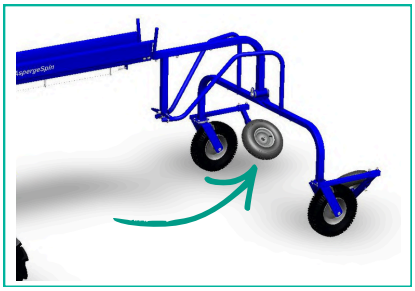

11 Verrou de blocage (2)

Verrou pour blocage roue arrière, conseillé en conditions de dévers et/ou de vent fort.

- Option possible sur A1
- Option non pertinente sur A1+

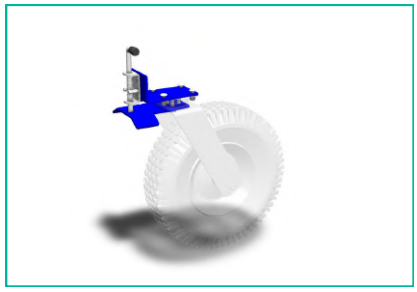

12 Eclairage LED (1)

Eclairage (phare de travail) LED. Pour travail de nuit. Monté au milieu de la gouttière.

- Option possible sur A1
- Option possible sur A1+

13 Panneau solaire

Nouveauté 2027 !

360W-24V Mono avec un régulateur SmartSolar MPPT 100/20A équipé d'une fonctionnalité Bluetooth intégrée qui permet la visualisation en temps réel de la production d'énergie, ainsi que la consultation de l'historique de production sur une période de 30 jours depuis votre smartphone via l'application. Le panneau est installé sur un toit, inclus dans cette option panneau solaire.

- Option possible sur A1
- Option possible sur A1+

(1) Option usine : ne peut pas être rajoutée par la suite
(2) Option pouvant être rajoutée par la suite

14 Kit anti-prise au vent (2)

Kit pour maintenir le plastique à l'entrée de la goulotte comprenant un tuyau et son support à fixer sous le diabolo, limitant ainsi la prise au vent du plastique.

Option pour récolte sans mini-tunnels (car inclus dans l'option « double cadre dépose plastique »).

- Option possible sur A1
- Option possible sur A1+

15 Machine XL (1)

AspergeSpin plus haute de **18 cm** (soit 1 m. sous châssis) et plus large de **20 cm**.

Convient en cas buttes très larges et très hautes (asperges plantées à faible profondeur et en double rang).

- Option possible sur A1
- Option possible sur A1+

16 Pré-équipement électronique MBZ (1)

Pré-équipement électronique et capteurs pour MBZ.

Equipement pour la pose des arceaux pour mini-tunnels pour l'**AspergeSpin A1+** (matériel breveté).

- Option déconseillée sur A1
- Option possible sur A1+

17 Système MBZ + Kit de pose (2)

Equipement pour la pose des arceaux pour mini-tunnels (matériel breveté). Nécessite une machine avec le pré-équipement électronique MBZ (n°16).

+ Kit complet pour pose et transport arceaux contenant 2 supports pour transport arceaux, 2 fixations pour ces supports,1000 liens et un appareil à lier.

- Option déconseillée sur A1
- Option possible sur A1+

18 Rouleau de séparation des plastiques (2)

Rouleau amovible qui permet de séparer le plastique thermique du plastique noir et blanc en milieu de gouttière, facilitant le changement de côté du plastique noir et blanc.

- Option possible sur A1
- Option possible sur A1+

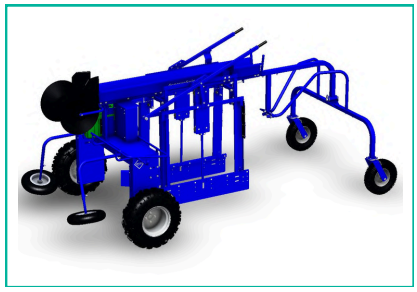

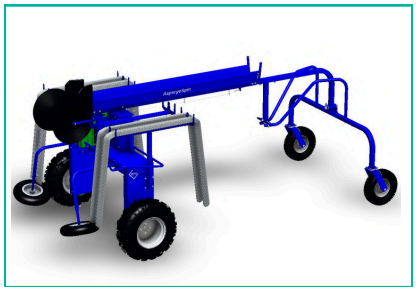

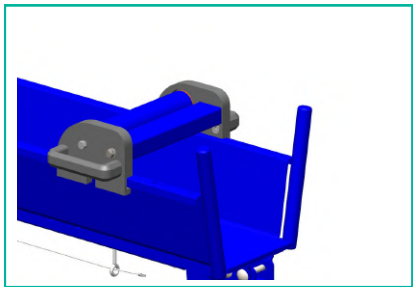

(1) Option usine : ne peut pas être rajoutée par la suite
(2) Option pouvant être rajoutée par la suite

19 Double cadre dépose plastique (2)

Double cadre dépose plastique (matériel breveté). Permet de séparer les 2 plastiques intérieur et extérieur des arceaux.

Contient également les accessoires pour limiter la prise au vent des plastiques.

- Option possible sur A1
- Option possible sur A1+

19 Double cadre dépose plastique

Pour **AspergeSpinTunnel-Système**. Pour l'Asperge blanche.

19 Double cadre dépose plastique "Green"

Pour **AspergeSpinTunnel Système Green**. Pour l'Asperge verte. Comprend des tiges rallongées pour les roues de guidage avant, de façon à s'adapter à la butte plus basse.

- Option possible sur A1
- Option possible sur A1+

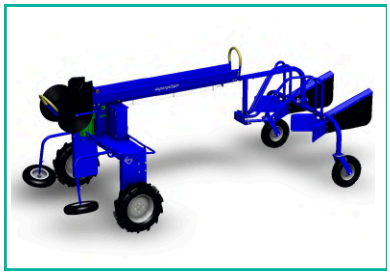

Arceaux (brevetés) pour **AspergeSpinTunnel Système, par 1100 unités**, prix départ, avec leur support cadre galvanisé (pour plastique thermique à ourlets largeur 2 m, épaisseur conseillée environ 80 à 100 microns).

Pour 2750 ml.
Existent en 2 hauteurs.

20 Arceaux standard

Hauteur standard 840 mm, pour machine standard et buttes de moins de 45 cm.

20 Arceaux hauts

Hauteur "haute"940mm, pour machine réhaussée et buttes de 45cm et plus.

21 Cadre galvanisé

Cadre galvanisé supplémentaire pour le transport et le stockage des arceaux.
En cas de manque de place sur le cadre d'origine.

(1) Option usine : ne peut pas être rajoutée par la suite
(2) Option pouvant être rajoutée par la suite

Une AspergeSpin adaptée à vos besoins

Equipement	AspergeSpin A1		AspergeSpin A1+	
	En série	En option	En série	En option
2 caisses pour les batteries, une batterie par caisse	✓		✓	
Chargeur de batterie	✓		✓	
Débrayage automatique des roues	✓		✗	✗
Acier anti–usure sur parties en contact avec les plastiques	✓		✓	
Train arrière renforcé	✓		✓	
Roues arrière 5,00 x 8,00	✗	✗	✓	
Articulation à la fin de la gouttière	✗	✗	✓	
Réhausse +10 cm		✓	✓	
Porte-caisses supplémentaire avant (à l'unité)		✓		✓
Porte-caisses supplémentaires arrière (par paire)		✓		✓
Goulotte rallongée		✓		✓
1 Capteur		✓		✓
ou 2 Capteurs		✓		✓
2ème câble de commande (gouttière standard)		✓	✗	✗
2ème câble de commande long (gouttière rallongée)		✓	✗	✗
Batteries : a) Batteries 85 Ah AGM	✓		✗	✗
b) Batteries 125 Ah AGM		✓	✓	
c) Batteries 60 Ah Lithium		✓	✗	✗
c) Batterie 100 Ah Lithium		✓		✓
Double moteur + DRS + marche arrière	✗	✗	✓	
Roues basse pression		✓		✓
Kit d'élargissement des axes de roues	✗	✗		✓
Roues de guidage arrière		✓	✗	✗
Verrou blocage roue arrière		✓	✗	✗
Eclairage LED		✓		✓
Panneau solaire **(nouveauté 2027 !)**		✓		✓
Kit anti-prise au vent		✓		✓
Machine XL		✓		✓
Pré-équipement MBZ (pose arceaux)	✗	✗		✓
Mécanique MBZ + Kit de transport arceaux	✗	✗		✓
Rouleau séparateur de plastique		✓		✓
Double cadre AspergeSpinTunnelSystème (modèle à partir de 2019)		✓		✓
Double cadre AspergeSpinTunnelSystème Green (modèle à partir de 2019)		✓		✓

Maintenance, dépannage et pièces détachées

Chez Agrivaloire, de nombreux producteurs nous font confiance depuis des années pour :

- une **réactivité en cas de panne**
- et une grande disponibilité de **pièces**, car **en pleine saison, chaque jour compte**
- **des formules de maintenance**

Formules de Maintenance

Vous souhaitez **préparer la saison** ou assurer la disponibilité de vos équipements toute l'année ? Nous avons conçu **deux formules** pour correspondre à vos besoins, et organisons des **tournées dans toute la France** :

Recommandé

Contrat de maintenance

Sécuriser le parc toute l'année

Visite annuelle	✓ Oui, une visite préventive avant saison
Intervention en cas de panne	✓ Recherche de panne, intervention prioritaire, main-d'oeuvre incluse
Priorité d'intervention	✓ Oui
Petites fournitures	✓ Incluses (même en cas de panne)
Gros composants	✗ Non inclus
Réductions quantitatives	✓ Oui
Avantage supplémentaire	**-50 %** Sur les frais de déplacement et les frais de port
Prix garanti 3 ans	✓ Oui

Hors grosses réparations : moteur, boîtier complet, accident ou démontage complexe.
Contrat annuel à tacite reconduction

AspergeSpin · MultiSpin 2.0
ASGreen 2.0 · ASVerde

159 €/an*

Demander un devis

Visite de maintenance

Remettre la machine en état avant la saison

Visite annuelle	Sur demande
Intervention en cas de panne	Sur demande, main-d'oeuvre aux frais réels
Priorité d'intervention	✗ Non
Petites fournitures	✓ Incluses
Gros composants	✗ Non inclus
Réductions quantitatives	✓ Oui
Avantage supplémentaire	-
Prix garanti 3 ans	✗ Non inclus

Hors grosses réparations : moteur, boîtier complet, accident ou démontage complexe.

AspergeSpin · MultiSpin 2.0
ASGreen 2.0 · ASVerde

129 €*

Demander un devis

** Prix HT ; les frais de transport ne sont pas inclus dans les tarifs indiqués.*

Inclus avec les deux formules : Audit station de charge

Remises quantitatives sur le matériel Engels :

-5 % dès 5 machines · **-10 %** dès 10 machines · **-15 %** dès 20 machines · **-20 %** dès 40 machines

Offre promotionnelle

Pour l'**achat d'une AspergeSpin, d'un MultiSpin 2.0, d'une ASGreen 2.0, d'une ASVerde** ou d'une éplucheuse Tenrit, et la souscription à un **contrat de maintenance** de 3 ans, nous vous **offrons la 1ère visite de maintenance**.

Pièces détachées & dépannage

Une panne ? Une pièce à changer rapidement ?

Nous vous accompagnons pour diagnostiquer, expédier ou vous guider à distance en cas de besoin.

- Nous disposons d'un **large stock de pièces** détachées
- Conseil technique dédié
- En pleine saison, nous vous garantissons une **livraison sous 24 à 48 heures**

Pour vous faciliter la vie, nous avons rassemblé les pièces les plus demandées pour l'entretien de votre matériel : la **liste est là**, prête à l'emploi :

Liste de pièces

Cochez ce dont vous avez besoin, ajustez les quantités, et on s'occupe du reste : votre devis arrive rapidement.

Petit bonus : si votre secteur est prévu dans une tournée de maintenance, on vous apporte directement les pièces lors du passage. Et si vous commandez une machine, elles voyagent avec, livrées en même temps !

Nos batteries : performance sur mesure

- **Sélection adaptée :** nous identifions la batterie idéale pour vos machines en fonction de votre historique de commandes et de votre utilisation de la machine
- **Technologie avancée :** nos batteries allient performance durable et technologie de pointe pour une utilisation prolongée
- Vous pouvez les **commander en quelques clics** seulement sur notre boutique en ligne, nous nous occuperons du reste :

Boutique en ligne

N'hésitez pas à nous contacter au **02 47 24 94 64**, option **3** pour le "**Service Pièces et Dépannage**" et bénéficiez de notre expertise.

Griffes et autres équipements pour la culture d'asperges

Chez Agrivaloire, nous travaillons avec des partenaires de confiance pour offrir les meilleures solutions qui existent en Europe aux producteurs d'asperges :

Éplucheuses à asperges
TENRIT® Foodtec
à l'achat neuf ou d'occasion ou à la location avec option d'achat

Crédit Mutuel SIVAL INNOVATION 2026 LAURÉAT DU CONCOURS BRONZE

Griffes d'asperges
Beeren plantproducts

Planteuse de griffes pour simple et double rang

Butteuse EcoSpader Engels Machines

Crédit Mutuel SIVAL INNOVATION 2024 LAURÉAT DU CONCOURS ARGENT

Enrouleuse et dérouleuses de plastique

Transporteur de caisses MultiSpin 2.0 Engels Machines

Assistance à la **récolte d'asperges vertes** ASGreen 2.0 et ASVerde Engels Machines

Gouges et couteaux
boutique.agrivaloire.fr disponibles sur notre boutique en ligne

Assistance à la **récolte d'asperges blanches** A1, A1+ et ASTS Engels Machines

Machine pour redresser les arceaux de l'ASTS Engels Machines

De la pépinière à la table, Agrivaloire est votre partenaire dédié pour chaque aspect de la culture d'asperges

Pour plus de détails, visitez notre site **agrivaloire.fr**,
ou appelez-nous au **02 47 24 94 64**.
➡️ Boutique en ligne ⬅️

Suivez nous sur les réseaux sociaux

Pour bénéficier de conseils techniques, connaître
nos bons plans et suivre notre actualité !

YouTube
https://www.youtube.com/@agrivaloire

https://www.facebook.com/adminagrivaloire

https://www.linkedin.com/company/agrivaloire

ENGELS®
MACHINES

Distribué en France par
Agrivaloire
PLANTS & MATÉRIEL

agrivaloire.fr
info@agrivaloire.fr
02 47 24 94 64
1248 impasse la Bodinière
37340 HOMMES